EX-SDI

屋外用2.0M EX-SDI PTZカメラ

SLS-Z0050

200万画素のPTZカメラがEX-SDIで遂に登場
配線距離も長いアツミのEX-SDIラインナップ

SLS-Z0050の特長

- 2メガピクセルCMOSセンサ採用により、フルハイビジョンの高精細な撮像が可能
- 光学10倍、デジタル32倍ズームが可能
- EX-SDI方式により、HD-SDIの2倍以上の配線距離を実現
- 高速・高精細なパン・チルト・ズーム機能
- 防水レートIP66対応により屋外設置が可能

ATSUMI

屋外用2.0M EX-SDI PTZカメラ／SLS-Z0050

■外形寸法

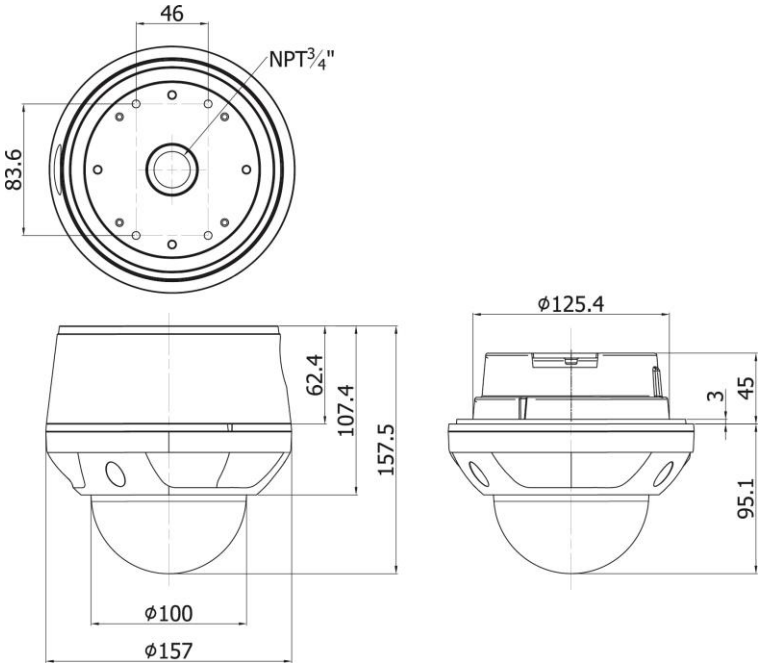

■EX-SDIとは

高速のHD-SDI信号を、画質に影響を与えない範囲で圧縮をかけ、伝送帯域を下げることで配線距離を延長させる新方式。
HD-SDIと同等の画質で、2倍以上の距離への配線が可能。
家庭用テレビの高画質化により4K画質（800万画素）が主流となりつつある中、アナログカメラでは不可能な、将来的なさらなる画質向上も視野に入れた新技術です。

■製品仕様

カメラ部	
有効画素数	200万画素（1920×1080）
走査方式	プログレッシブスキャン
映像出力	EX-SDI/HD-SDI(BNC) ※切替式
同期方式	内部同期
最低被写体照度	カラーモード：0.5Lux（感度アップOFF） 白黒モード：0.1Lux（感度アップOFF）
SN比	50dB以上（AGC OFF時）
焦点距離	5.1～51mm（F1.6～F1.8）
画角	水平：54°～4.9°　垂直31°～4.0°
ズーム	光学10倍、デジタル32倍
逆光補正	HLC/BLC/WDR
感度アップ	ON／OFF（最大4倍）
デイナイト	AUTO、DAY、NAIGHT
デジタルノイズリダクション	OFF/ON
プライバシーマスキング	最大8箇所
専用線通信	RS-485
プロトコル	PELCO-D/P
アラーム入力	4チャンネル（OFF/NO/NC）

駆動部			
パン/チルト	水平回転角度		360°エンドレス
	水平回転速度	マニュアル	最大150°/秒
		プリセット	最大250°/秒
	垂直回転角度		92°
	垂直回転速度	マニュアル	最大150°/秒
		プリセット	最大250°/秒
	最小回転角度		0.05°
機能	プリセット		164箇所
	グループツアー		最大8ツアー　各60ステップ設定可能
	オートスキャン		プログラム可能
	パターン		最大8パターン
その他	使用温度範囲		-10℃～+50℃（電源投入時は0℃以上）
	材質		アルミダイキャスト
	防水レート		IP66
	外形寸法／質量		Φ157×158mm　/　約1.9kg

●本製品は、盗難防止機器ではありません。お客様の充分な管理下でご使用されるようお願い致します。盗難などの損害については責任を負いかねますのでご了承下さい。
●製品の色は、印刷のため実際と多少異なる場合があります。
●仕様・デザインなどは改良のため予告なく変更することがありますのでご了承下さい。

映像監視・出入管理・防犯機器
ATSUMI アツミ電氣株式会社
営業本部／〒431-2103 静岡県浜松市北区新都田4-2-2 TEL053-428-4111㈹ FAX053-428-4110
札幌営業所／〒060-0001 札幌市中央区北1条西7-4-2 TEL011-280-1171㈹ FAX011-280-1170
東京支店／〒101-0054 東京都千代田区神田錦町1-21-1 TEL03-5217-1171㈹ FAX03-5217-1170
浜松営業所／〒431-2103 静岡県浜松市北区新都田4-2-2 TEL053-428-4111㈹ FAX053-428-4110
名古屋営業所／〒462-0844 名古屋市北区清水4-15-1 TEL052-914-1171㈹ FAX052-914-1154
大阪営業所／〒530-0055 大阪市北区野崎町7-8 TEL06-6364-8131㈹ FAX06-6364-8133
福岡営業所／〒812-0011 福岡市博多区博多駅前1-31-17 TEL092-412-3888㈹ FAX092-412-3368
URL:http://www.atsumi.co.jp