OPTEX Sensing Innovation

ACCURANCE-TAG

制御器

OHF-CD1/CS1

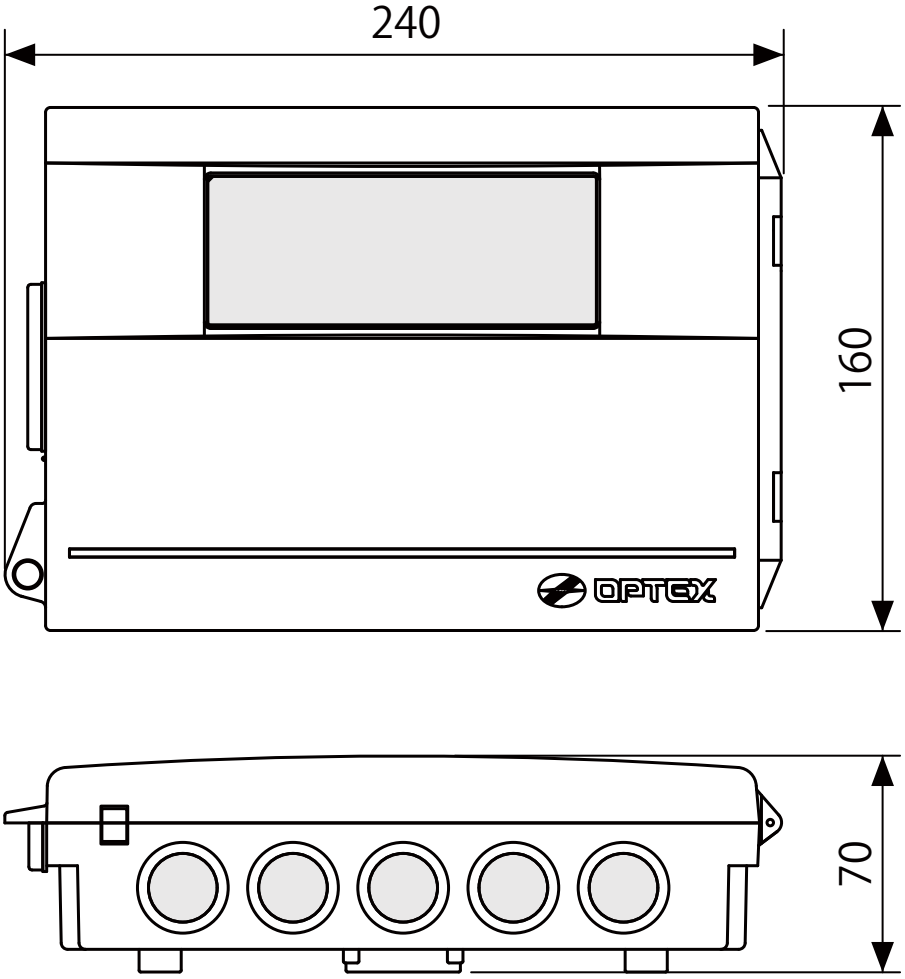

単位：mm

型　番		OHF-CD1		OHF-CS1		
取付場所		屋内				
電　源		DC24V				
消費電力		最大20W		2アンテナ時:最大20W 4アンテナ時:最大30W		
入力端子		センサー信号 外／内	無電圧a接点	センサーリレー1入力 外／内	無電圧a接点	
		マグネットスイッチ	無電圧c接点	センサーリレー2入力 外／内	無電圧a接点	
		アンテナ同軸	F型接栓	アンテナ同軸	F型接栓	5C-FV(-2V)、最大20m
出力端子	出力1	無電圧c接点				DC50V 0.3A(抵抗負荷)
	出力2					
	補助出力					
	電池不足	無電圧a接点				
	認証通行					
	不審者滞在	無電圧a接点		ー		
	衝突注意	ー		無電圧a接点		
	センサー電源 外／内	DC24V				
	アンテナ電源 外／内	DC24V				
	アンテナ信号	2極				
その他	PC接続	LAN				専用ソフト(別売)が必要
アンテナ接続本数		最大2本		最大4本		開口幅3.5m以上は4アンテナ推奨
運用タグ最大登録数		999				最大グループ数も同じ
マスタータグ最大登録数		5				
ログ最大保存件数		約5,000件(PC非接続時)				PC接続時はメモリーに依存
動作表示灯		緑:電源　緑:出力1 赤:タグ受信　黄:出力2				
タグエリアID数		16ch				※PCで31chまで拡張可
使用温度範囲		0～55℃				結露なきこと
質　量		900g				本体のみ

※仕様は改良のため予告なく変更することがあります。