都市ガス（天然ガス）用 **SH13928**

AC

ご注文名／ガス当番　SH13928　［取扱商品：Panasonic製］

価格表／410

オプション機器

■ 感知器ベース

SH5900

製品詳細　304

ガス漏れを素早くキャッチ、ブザーと接点出力で即時にお知らせ

主な特長

●天井面にガス器具の真上を避け8m以内の位置に設置します。
●ガス漏れを検知すると即時にブザー鳴動でお知らせ。ガスがなくなると自動復帰回路によりブザー鳴動も止ります。
●警報時、無電圧接点を出力しますので、各種送信機・コントローラに接続できます。

●選択ポイント

ガス漏れを検知する、都市ガス（天然ガス）用の警報器です。
ヘッド・ベースで1セットです。感知器ベースと組み合せてお求めください。

製品仕様

外形寸法図

単位：mm

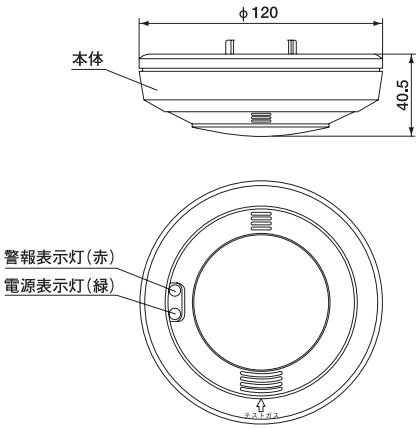

取付場所

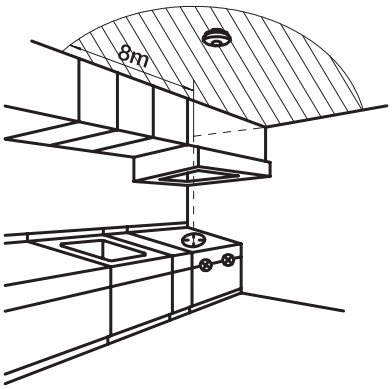

仕　様

品名	ガス当番
品番	SH13928
対象ガス	都市ガス （空気より軽い12A・13A ガス）
電源	AC100V　50/60Hz
消費電力	監視時 2W　警報時 4W
接点出力	無電圧 a 接点　DC30V 1A AC30V 1A
警報音量	70dB 以上
使用温度範囲	-10℃～ +50℃
質量	約 200g