Panasonic BUSINESS

アイプロシリーズ スーパーダイナミック方式
フルHD ネットワークカメラ

WV-SPN531A（PoE受電方式 DC12 V）

本体希望小売価格 160,000円（税抜）

<レンズ・取付金具 別売>
PoE対応HUBを使わない場合別売ACアダプターWV-PS16
本体希望小売価格8,000円（税抜）が必要です。

※ 掲載商品の価格には消費税は含まれていません。

フルHD（1920×1080）/30・60fps
H.264, JPEG
超解像度技術使用時 2048×1536［4：3］/30fps

i-pro SmartHD

フルHD（1920×1080）/60fps 新コーデックエンジン、新ノイズリダクションを搭載した屋内モデル

SD ENHANCED Super Dynamic ダイナミックレンジ 133 dB さらに性能を向上させたスーパーダイナミック機能搭載

シャッタースピードの異なる画像を合成することで、照度差の大きい被写体でも、画素単位で明るさを補正し、より自然な画像で撮影可能です。

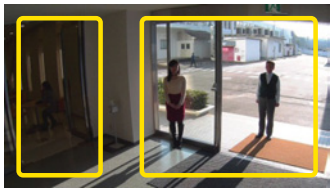
SD-OFFイメージ

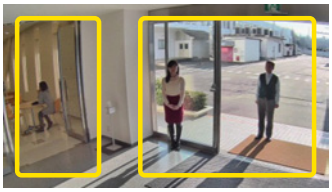
SD-ONイメージ

※60フレームに設定した場合はスーパーダイナミック機能はOFFとなります。

FULL HD 1080 60p 新コーデックエンジンを搭載

新開発のコーデックエンジン搭載によりフルHD1920×1080p 画質で最大毎秒60フレームの映像配信出力が可能。

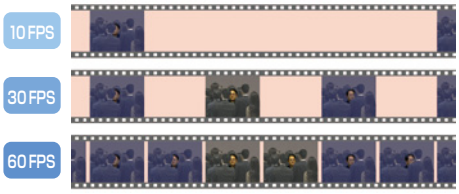

※画像はハメコミによるイメージです

オートバックフォーカス機能（ABF）を搭載

本機の操作ボタンまたは設定メニューで、カメラ内のMOSセンサーを最適ポジションに移動させることによって、自動的にバックフォーカスが調節できます。

高感度MOSセンサーと新ノイズリダクション機能を搭載

高感度センサーと、新方式のノイズリダクション機能（MNR:マルチプロセスノイズリダクション）※で低照度環境下でも見やすい画像を実現します。

MNR：Multi-process Noise Reduction

従来機種　0.04 ルクス イメージ

WV-SPN531A　0.04 ルクス イメージ

※変化の少ない部分はノイズ除去を優先し、ノイズが目立ちやすいエッジ部分は解像感を優先して処理することで、画像全体のノイズを抑えながら立体感を表現可能なノイズリダクション。

SDXC／SDHC／SDメモリーカードスロットを搭載

アラーム発生時やスケジュール設定、ウェブブラウザー画面からの手動操作で、SDXC/SDHC/SDメモリーカードにH.264動画またはJPEG画像を保存できます。また、ネットワーク障害時にJPEG画像を保存することもできます。（ダウンロード可能）

SDXC/SDHC/SDについて詳しくは、https://sol.panasonic.biz/security/media/media.pdf をご参照ください。

機能拡張ソフトウェアに対応

機能拡張ソフトウェアをインストールすることにより、画像データを使った機能を追加することができます。

機能拡張ソフトウェアについて詳しくは、https://sol.panasonic.biz/security/support/info.html をご参照ください。

※1 i-VMD［Type2］侵入検知／滞留検知／方向検知／ラインクロス検知／物体検知／妨害検知／顔検出（本機能はWV-SAE200Wのみに含まれます）

■ 定格　WV-SPN531A

基本		
電源※1		DC12 V、PoE(IEEE802.3af 準拠)
消費電力※1		DC 12 V：500 mA／約6.0 W PoE DC 48 V：120 mA／約5.8 W(クラス2機器)
使用環境		使用温度範囲：−10 ℃ ～ +50 ℃(電源投入時：−10 ℃ ～ +50 ℃) 使用湿度範囲：10 % ～ 90 %(結露しないこと)
保存環境		保存温度範囲：−30 ℃ ～ +60 ℃、保存湿度範囲：10 % ～ 95 %(結露しないこと)
モニター出力 (画角調整用)		VBS：1.0 V[p-p]／75 Ω、コンポジット信号、RCAジャック NTSCもしくはPAL出力可能(INITIAL SETスイッチを短く(1秒以下)押すかまたはソフトウェアで変更)
外部I／O端子		アラーム入力1／カラー白黒切換入力／自動時刻調整 1端子、 アラーム入力2／アラーム出力 1端子、アラーム入力3／AUX出力 1端子
マイク／ライン入力		φ3.5 mmステレオミニジャック、入力インピーダンス：約2 kΩ 不平衡
	マイク入力時	使用可能マイク：プラグインパワー方式(別売り)　供給電圧：2.5 V±0.5 V 推奨マイク入力感度：−48 dB±3 dB(0 dB=1 V／Pa、1 kHz)
	ライン入力時	入力レベル：約−10 dBV
オーディオ出力		φ3.5 mmステレオミニジャック(モノラル出力) 出力インピーダンス：約600 Ω 不平衡、出力レベル：−20 dBV
寸法		(幅)75 mm ×(高さ)57 mm × (奥行き)146 mm(電源用端子台およびレンズ部分を含まず)
質量／仕上げ		約350 g(レンズ部分を含まない)／本体：PC/ABS樹脂 セイルホワイト
カメラ部		
撮像素子		約1/3型MOSセンサー　原色フィルター内蔵
有効画素数		1944(H) × 1213(V) 約235万画素
走査面積		5.28 mm(H) × 3.30 mm(V)
走査方式		プログレッシブ
最低照度 (※換算値)	カラー	0.04 lx　(F1.4、最長露光時間：Off(1/30 s)、AGC：High) 0.003 lx　(F1.4、最長露光時間：最大16/30 s、AGC：High)※
	白黒	0.01 lx　(F1.4、最長露光時間：Off(1/30 s)、AGC：High) 0.0007 lx(F1.4、最長露光時間：最大16/30 s、AGC：High)※
スーパーダイナミック		On(High)／On(Normal)／Off　※60フレームに設定した場合はスーパーダイナミック機能はOFFとなります。
ダイナミックレンジ		133 dB typ. (スーパーダイナミックOn時)
顔連動制御		On／Off(スーパーダイナミック On時のみ)
ゲイン(AGC)		On(Low)／On(Mid)／On(High)／Off
暗部補正・逆光補正(BLC)		On／Off(スーパーダイナミック Off時のみ)
霧補正		On／Off(スーパーダイナミックおよび暗部補正がOff時のみ)
強光補正		On／Off(スーパーダイナミックおよび逆光補正がOff時のみ)
光量制御モード		屋外撮影／フリッカレス(50 Hz)／フリッカレス(60 Hz)／ELC／固定シャッター
シャッター速度		【2 メガピクセル[16：9](60 fps モード)時】 OFF(1/60)、1/100、1/120、1/250、1/500、1/1000、1/2000、1/4000、1/10000 【2 メガピクセル[16：9](60 fps モード)以外】 OFF(1/30)、3/100、3/120、2/100、2/120、1/100、1/120、1/250、1/500、 1/1000、1/2000、1/4000、1/10000
最長露光時間		最大 1/1000s、最大 1/500s、最大 1/250s、最大 1/120s、最大 1/100s、最大 2/120s、 最大2/100s、最大 1/30s、最大 2/30s、最大 4/30s、最大 6/30s、最大10/30s、最大16/30s
カラー／白黒切換		Off／On／Auto1(Normal)／Auto2(IR Light)／Auto3(SCC)
ホワイトバランス		ATW1／ATW2／AWC
デジタルノイズリダクション		High／Low
プライバシーゾーン		有効／無効(ゾーン設定　最大8か所)
VIQS		On／Off(最大8か所)
画面内文字表示		On／Off　最大20文字(アルファベット、カタカナ、数字、記号)
動作検知(VMD)		有効/無効、4エリア設定可能
バックフォーカス		オートバックフォーカス／マニュアル調整／カラー白黒切替連動設定(オート／プリセット／固定)
レンズドライブ/マウント		DC 駆動／CS マウント

ネットワーク部	
ネットワーク	10BASE-T／100BASE-TX、RJ45コネクター
画像解像度 H.264 JPEG(MJPEG)	**●2 Mピクセル[16：9](30 fps モード)／2 Mピクセル[16：9](60 fps モード)** 1920×1080、1280×720、640×360、320×180、160×90 **●2 Mピクセル[4：3](30 fps モード)** 1600×1200、1280×960、800×600、VGA、400×300、QVGA、160×120 **●3 Mピクセル[4：3](30 fps モード)** **※超解像度技術を使用した解像度** 2048×1536※、1280×960、800×600、VGA、400×300、QVGA、160×120
画像圧縮方式 H.264※2	**配信モード**：固定ビットレート／可変ビットレート／フレームレート指定／ベストエフォート配信／アドバンスド可変ビットレート **画質選択**：(固定ビットレート／ベストエフォート配信 選択時)動き優先／標準／画質優先 (可変ビットレート 選択時)0最高画質／1高画質／2／3／4／5標準／ 6／7／8／9低画質(0～9の10段階) **配信方式**：ユニキャスト／マルチキャスト **1クライアントあたりのビットレート**： 64 kbps／128 kbps※／256 kbps※／384 kbps※／512 kbps※／768 kbps※／ 1024 kbps※／1536 kbps※／2048 kbps※／3072 kbps※／4096 kbps※／ 6144 kbps※／8192 kbps※／10240 kbps※／12288 kbps※／14336 kbps※／ 16384 kbps※／20480 kbps※／24576 kbps※／30720 kbps※／40960 kbps※ ※ H.264ビットレートは、「解像度」によって設定可能な範囲が異なります。 **フレームレート**：(可変ビットレート／フレームレート指定／アドバンスド可変ビットレート 選択時) 1 fps／3 fps／5 fps※／7.5 fps※／10 fps※／12 fps※／15 fps※／20 fps※／30 fps※／60 fps※ ※フレームレートは、「ビットレート」に制限されます。「※」付のフレームレートを設定した場合は、設定した値よりもフレームレートが低下することがあります。
JPEG(MJPEG)	**画質選択**：0最高画質／1高画質／2／3／4／5標準／6／7／8／9低画質(0～9の10段階) **配信方式**：PULL／PUSH **画像更新速度**：0.1 fps～30 fps(JPEGとH.264同時動作時のJPEGフレームレートは制限あり)
クロッピング機能	Off／JPEG(1)／JPEG(2)／JPEG(3)／H.264(1)／H.264(2)／H.264(3)／H.264(4)／H.264(all) アラーム連動クロッピング On／Off
音声圧縮方式	G.726(ADPCM)32 kbps／16 kbps、G.711 64 kbps、AAC-LC※3 64 kbps、 AAC-LC(高音質)※4 64 kbps／96 kbps／128 kbps
配信量制御	制限なし／64 kbps／128 kbps／256 kbps／384 kbps／512 kbps／ 768 kbps／1024 kbps／2048 kbps／4096 kbps／8192 kbps
対応プロトコル	IPv6：TCP／IP、UDP／IP、HTTP、HTTPS、FTP、SMTP、DNS、NTP、SNMP、DHCPv6、RTP、MLD、ICMP、ARP IPv4：TCP／IP、UDP／IP、HTTP、HTTPS、RTSP、RTP、RTP／RTCP、FTP、SMTP、DHCP、DNS、DDNS、 NTP、SNMP、UPnP、IGMP、ICMP、ARP
最大接続数	14(カメラへ同時接続できるセッション数)※条件による
FTP クライアント	アラーム画像送信、FTP 定期送信(FTP定期送信失敗時、SDメモリーカードにバックアップ可能)
マルチスクリーン	同時に16台のカメラの画像を表示(自カメラ含む)
推奨SDXC／SDHC／SD メモリーカード(別売り)※5･6	パナソニック株式会社製(業務用SDメモリーカード)(miniSDカード、microSDカードは除く) SDXCメモリーカード：64 GB、128 GB　SDHCメモリーカード：4 GB、8 GB、16 GB、32 GB　SDメモリーカード：2 GB
携帯電話対応	NTTドコモ、au(KDDI)、SoftBank JPEG画像表示、AUX制御(アクセスレベルによる)
携帯端末対応	iPad、iPhone、iPod touch(iOS 4.2.1以降)、Android™端末 最新情報はこちら ⇒ https://sol.panasonic.biz/security/support/technic.html

※1 本機の電源に関する情報については、サポートウェブサイト
(https://sol.panasonic.biz/security/support/info.html)を参照してください。
※2 独立に4ストリーム分の配信設定が可能です。
※3 SDメモリーカードへの録音は、AAC-LC(Advanced Audio Coding – Low Complexity)のみ使用します。
※4 「AAC-LC(高音質)」を選択した場合、以下の機能が制限されます。
・[SDメモリーカード]が使用できません。・[音検知]は使用できません。
・HTTPSを使用している場合、本機能は使用できません。・アクセスできる最大ユーザー数が5人になります。
※5 SDメモリーカードへの録画を、自動上書きなどにより繰り返して行う場合は、耐久性・信頼性に優れた業務用のSDメモリーカードをご使用ください。詳細については、サポートウェブサイト
(https://sol.panasonic.biz/security/support/info.html)を参照してください。
※6 スピードクラスClass10 対応のSDメモリーカードは、UHS-I(Ultra High Speed-I)対応のカードを使用してください。

■ 寸法図　(単位:mm)

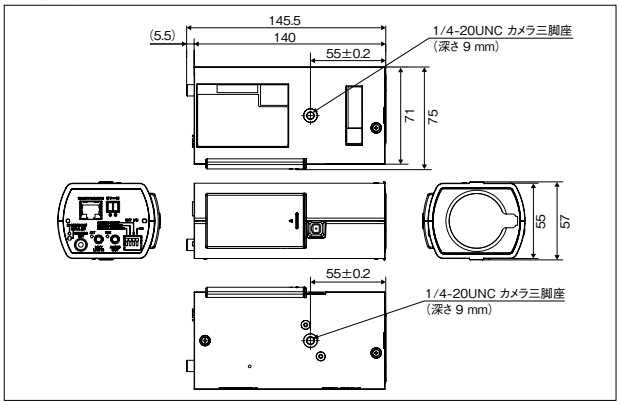

■ 対応OSとブラウザ

対応 OS	Microsoft® Windows® 10　日本語版 Microsoft® Windows® 8.1　日本語版 Microsoft® Windows® 8　日本語版 Microsoft® Windows® 7　日本語版 Microsoft® Windows Vista®　日本語版
対応ブラウザ	Windows® Internet Explorer® 11 32ビット 日本語版 Windows® Internet Explorer® 10 32ビット 日本語版 Windows® Internet Explorer® 9　32ビット 日本語版 Windows® Internet Explorer® 8　32ビット 日本語版 Windows® Internet Explorer® 7　32ビット 日本語版
最新情報はこちら ⇒ https://sol.panasonic.biz/security/support/technic.html	

- Microsoft、Windows、Windows Vista、Internet Explorerは、米国Microsoft Corporationの米国およびその他の国における登録商標または商標です。
- iPad、iPhone、iPod touchは、米国および他の国々で登録されたApple Inc.の商標です。
- Androidは、Google Inc.の商標または登録商標です。

■ 関連商品（別売）

※ 掲載商品の価格には消費税は含まれていません。

屋内用カメラ取付台(天井用)
WV-Q180

本体希望小売価格
10,000円(税抜)
●落下防止ワイヤー付属

屋内用カメラ取付台(壁面用)
WV-Q181

本体希望小売価格
17,000円(税抜)
●落下防止ワイヤー付属

レンズカバー
WV-CP1C ※7

本体希望小売価格
4,000円(税抜)
●レンズ周辺への、ほこりの付着も軽減。

ACアダプター **WV-PS16**
本体希望小売価格 **8,000**円 (税抜)
●DC12 Vを使用する場合。

イーサネット送電アダプター
BB-HPE2
本体希望小売価格 **24,800**円 (税抜)

※7 使用できるレンズに制限があります。詳細は次のサポートウェブサイトを参照ください。
https://sol.panasonic.biz/security/support/info.html

■ 他社製対応レンズ一覧 ※推奨レンズ

株式会社タムロン製　メガピクセル対応 バリフォーカルレンズ
M13VG288IR ※屋内カラー/白黒撮影用　●焦点距離 (f)：2.8～8 mm

この商品については、株式会社タムロン 特機営業部へお問い合わせください。
TEL 048-684-9129　http://www.tamron.co.jp/data/cctv/index.html

富士フイルム株式会社製 メガピクセル対応 バリフォーカルレンズ
YV2.8x2.8SA-SA2 ※屋内カラー撮影用　●焦点距離 (f)：2.8～8 mm

この商品については、富士フイルム株式会社 光学デバイス事業部へお問い合わせください。
TEL 048-668-2152　http://fujifilm.jp/business/material/cctv/

ONVIF® | S G　IPベースの物理セキュリティー製品向けの規格標準化を推進するフォーラム ONVIF(オープンネットワークビデオインターフェース・フォーラム)が公開しているプロファイル。

パナソニックグループは環境に配慮した製品づくりに取り組んでいます
●省エネを徹底的に追求した製品をお客様にお届けし、商品使用時のCO_2排出量削減を目指します。
●新しい資源の使用量を減らし、使用済みの製品などから回収した再生資源を使用した商品を作り、資源循環を推進します。
●パナソニック製品は、特定の環境負荷物質※の使用を規制するRoHS指令の基準値にグローバルで準拠しています。※鉛・カドミウム・水銀・六価クロム・特定臭素系難燃剤

お問い合わせは
パナソニック
システムお客様ご相談センター
0120-878-410 (バナハ ヨイワ) 受付：9時～17時30分
(土・日・祝祭日は受付のみ)
携帯・PHSOK
携帯電話・PHSからもご利用いただけます。(お問い合わせの内容によっては、担当窓口をご案内する場合もございます)
ホームページからのお問い合わせは　https://panasonic.biz/cns/cs/cntctus/
パナソニック株式会社 コネクティッドソリューションズ社 セキュリティシステム事業部　〒812-8531　福岡県福岡市博多区美野島4丁目1番62号

●製品の色は印刷物ですので実際の色と若干異なる場合があります。●製品の定格およびデザインは予告なく変更する場合があります。
●本カタログ掲載商品の価格には、配送・設置調整費、工事費、使用済み商品の引き取り費等は含まれておりません。
●実際の製品には、ご使用上の注意を表示しているものがあります。

WW-JJ1C299
2017·04·000·P2