ワンケーブル(電源重畳方式)4メガピクセル AHD防水暗視バリフォーカルカメラ

NSC-AHD942VPU-4M

特 長

- 壁面/天井吊り下げ両方の取り付けに対応しています
- WDR機能搭載で、逆光等の明暗差が大きな場所でも鮮明な映像を映し出します
- デュアルモード電源採用で、ワンケーブル(電源重畳方式)としてはもちろんDC12Vアダプタからの電源供給も可能です
- 最大300mの長距離配線に対応します
- ビデオ出力が可能で、画角調整に利用出来ます
- IP67規格準拠で防水、防塵性に優れています

※配線距離、配線ケーブルの種類によって映像が劣化する場合があります

■ 仕 様

項 目	NSC-AHD942VPU-4M
イメージセンサー	1/3″ 4M Omnivision CMOS
解像度	AHD:2560×1440(4MP)、CVBS:960×480(960H)
レンズ	f=2.8～12mm/F=1.4
撮影範囲	水平98.82° ×垂直53.78° ～水平30.94° ×垂直17.13°
S/N比	52dB以上(AGC off)
赤外線LED	有
赤外線照射距離	最大40m
被写体最低照度	カラー時:1.0Lux、モノクロ時:0.5Lux カラー感度アップ時:0.5Lux、モノクロ感度アップ時:0.15Lux
シャッター速度	1/30(25)～1/50,000
ICR機能	有
OSD機能	有
デイナイト機能	有
WDR	有(DWDR)
フリッカレス機能	有
ノイズリダクション機能	有
アナログ映像出力	有(OSDボタンによるAHD/アナログ切替)
オーディオ	–
防水機能	IP67
耐衝撃機能	–
電源	デュアルモード(電源重畳方式:NSE904/908AVP-Uより供給、DC12V±30%)
消費電力	5.4W
消費電流	450mA
動作可能周囲環境	-10度～+50度、湿度最大95%
外形寸法	77(径)×158(奥)mm
重量	800g

■寸法図

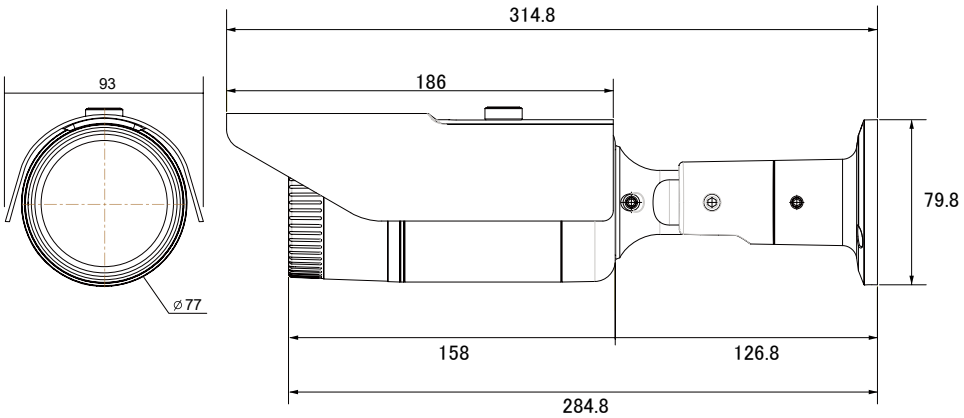

単位：mm