GV-QR1352

Introduction

GV-QR1352は、GeoVisionモバイルアクセスソリューションの一部としてRFID読み取り機能を備えたQRコードリーダーです。

GV-QR1352は、スマートフォンに表示されるQRコードをスキャンして、ドアのロックを解除できます。
さらに、RFID機能はデュアルバンド周波数（125 kHZEMおよび13.56MHz Mirfare）をサポートし、Weigandインターフェイスは標準のアクセス制御システムとの統合を可能にします。

GV-QR1352は、GeoVisionアクセス制御システムGV-ASManagerと連携して、異なるアクセス制御の目的で2種類のQRコードをスキャンできます。
1つは、オフィスやキャンパスの建物など、通常のモバイルアクセス制御のためにスマートフォンに表示される動的QRコードです。
もう1つは、イベント会場や会議室の予約などの訪問者のアクセス制御を実行するためにユーザーに電子メールで送信される使い捨てのQRコードです。

GV-QR1352は、インテグレーターが既存のアクセス制御システムに組み込みながらモバイルアクセス制御を採用するための理想的なリーダーです。

特徴

- デュアルバンド周波数：125 kHz EM / 13.56 MHz Mifare
- セキュリティを強化するためのDESFireEV2カードのサポート
- 2つの通信インターフェース：ウィーガンド、RS-485
- 米国およびEU互換のフラッシュマウント設計
- 非接触アクセスのためのQRコードのサポート

仕様

通信インターフェース		Wiegand、RS-485
RFID 周波数		• デュアルバンド(13.56 MHz & 125 kHz) • 125 kHz EM • 13.56 MHz for ISO14443A Mifare
読取範囲	RFID	• 13.56 MHz: 2-5 cm (0.79-1.97 in) • 125 kHz: 5-10 cm (1.97-3.94 in)
	QR Code	10-15 cm (4-6 in) * 最小照明: 250 lux
Wiegand インターフェース		Wiegand x 1, 26 / 34 bits, distance 30 m (98.43 ft)

RS-485 インターフェース		RS-485 x 1, 9,600 bps, 距離600メートル (1968.50 ft) *ダイナミックQRコードとスマートフォンアクセスをサポートするには、RS-485接続が必要です。
電源		DC 9-24V
消費電力		85 mA
LED		Bi-color LED (Red / Green)
ブザー		ブザー
Color		Black
サポートされているID形式		UID, DESFire ID
温度	動作環境	-20 °C ~ 65°C (-20 °C ~ 65°C)
	ストレージ	-25 °C ~ 70°C (-13 °F ~ 158 °F)
湿度	動作環境	20 ~ 90% RH (結露しない)
	ストレージ	5 ~ 95% RH (結露しない)
寸法	US	118 (L) x 81 (W) x 9 (H) / 34 (H) mm; 4.65 (L) x 3.19 (W) x 0.35 (H) / 1.34 (H) in
	EU	88 (L) x 86 (W) x 9 (H) / 34 (H) mm; 3.46 (L) x 3.39 (W) x 0.35 (H) / 1.34 (H)in
重さ		120 g (US), 110 g (EU)
耐水性		IP55
認証		CE, FCC

Note:

1. RS-485インターフェースはGeoVisionコントローラーのみをサポートしますが、WiegandインターフェースはGeoVisionとサードパーティコントローラー（Wiegand 26/34ビット）の両方をサポートします。
2.仕様は予告なく変更される場合があります。

包装内容明細書

- GV-QR1352（米国/ EU）
- ボトムカバー
- 六角穴付き平頭キャップねじ（M3 x 8）x 2
- 六角レンチ（2 mm、48 x 15 mm）
- 端子ケーブル×2
- マウンティングプレート（米国/ EU）
- マウントブラケット（高いタイプ）（米国）

オプション

GV-ASIDカードおよびGV-ASIDKey Fob＆GV-DESFireカード	125 KHz and 13.56 MHz cards / key fobs, DESFireカードが利用可能です。
GV-COM V3	このユニットは、USBコネクタを介してコンピュータに1つのRS-485ポートを追加します。
GV-WTR	GV-WTRは、ウィーガンドおよびRS-485コンバーターです。サードパーティのリーダーと特定のGVリーダー（GV-RU9003、GV-QR1352 / DES1352など）をRS-485 GVコントローラーに接続できるほか、GV-AI FR（顔認識ソフトウェア）とGV-CR1320（RS -485リーダー）サードパーティのウィーガンドコントローラーに接続します。

互換性のある製品

訪問者アクセス用の使い捨てQRコードをサポートするには：

- **GV-ASManager:** V5.3.3 or later
- **GV-AS Controllers:** GV-AS210 / 2110 / 2120, GV-AS810 / 8110 / 8111, GV-AS410 / 4110 / 4111, GV-1620

動的QRコードとスマートフォンアクセスをサポートするには、次の製品とバージョンが必要です。

- **GV-ASManager:** V5.3.3 or later
- **GV-AS210 / 2110 / 2120, GV-AS410 / 4110 / 4111:** V2.40 or later
- **GV-AS1620:** V1.04 or later

寸法
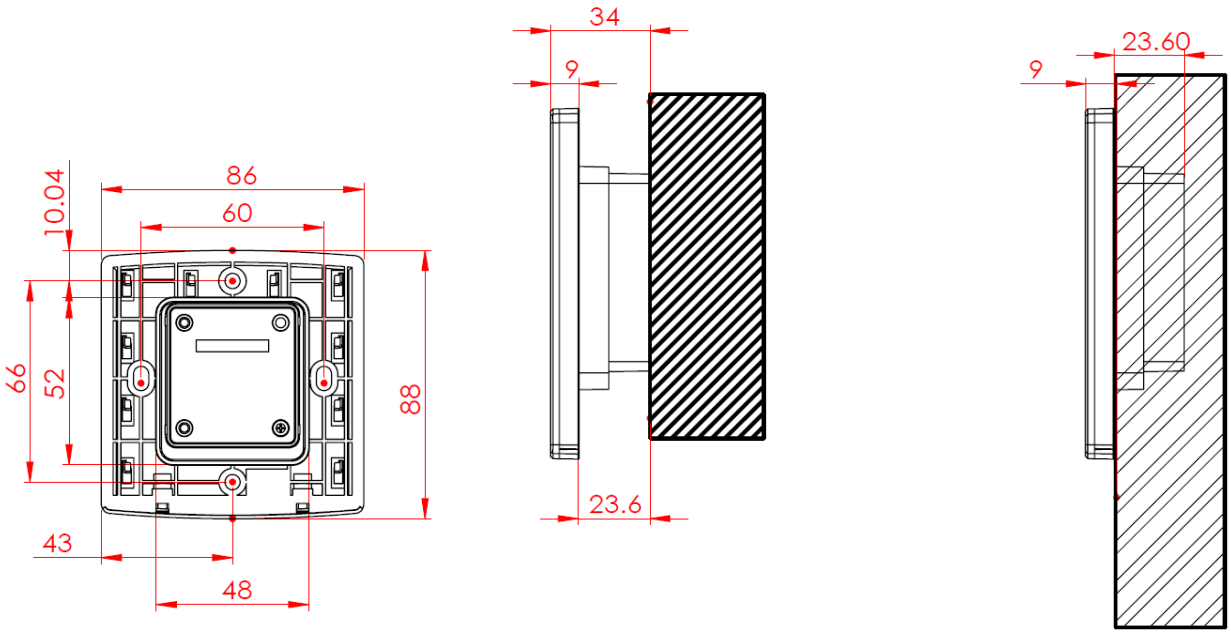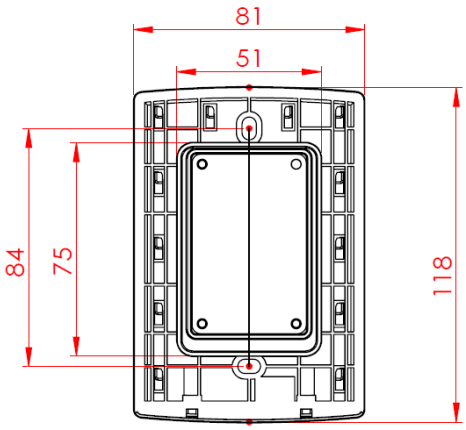
Unit: mm