NETWORK CAMERA（ネットワークカメラ）

Lite Series

DH-IPC-HDBW2221RN-ZS

2 メガピクセル WDR IR
ネットワーク ドーム型カメラ

特長

- 1/2.7″ 2 メガピクセル プログレッシブ CMOS
- H.264＋& H.264 デュアルストリームエンコーディング
- 30fps@2M(1920×1080)
- WDR (120dB), Day/Night (ICR), 3DNR, AWB, AGC, BLC
- マルチネットワーク監視：WEB ビューア , CMS(DSS/PSS)&DMSS
- 2.7mm ～ 12mm バリフォーカルレンズ
- IR LED 照射距離 最大 30m
- マイクロ SD カード , IP67, IK10, PoE

アクセサリー（オプション）

PFA137	PFB203W	PFA152	PFB200C

Junction Mount	Inceiling Mount
PFA137	PFB200C
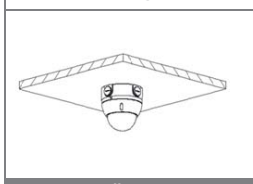	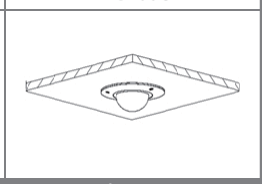
Wall Mount	**Pole Mount**
PFB203W	PFB203W + PFA152
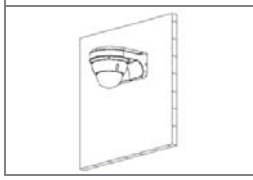	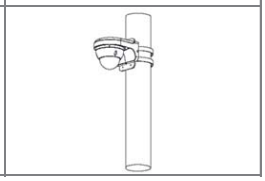

外形寸法図（mm）

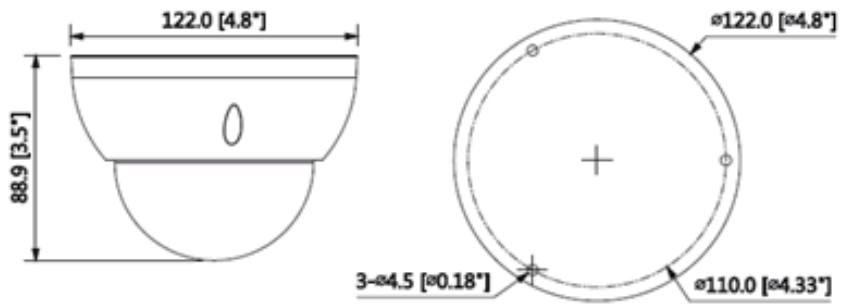

※製品の仕様、外観は改良のため予告なく変更する場合があります

NETWORK CAMERA（ネットワークカメラ）

Lite Series

DH-IPC-HDBW2221RN-ZS

技術仕様

型式	DH-IPC-HDBW2221RN-ZS
カメラ	
イメージセンサー	1/2.7″ 2Mピクセル プログレッシブ スキャン CMOS
有効画素数	1920(H) x 1080(V)
RAM/ROM	256MB/16MB
走査方式	プログレッシブ
電子シャッタースピード	オート/マニュアル, 1/3(4)秒～1/100,000秒
最低被写体照度	カラー：0.1Lux/F1.4, IR on：0Lux/F1.4(IR on)
S/N比	50dB以上
IR LED最大照射距離	30m以上
IR on/off 制御	オート/マニュアル
IR搭載個数	2個
レンズ	
レンズタイプ	モータライズ
マウントタイプ	ボードイン
焦点距離	2.7mm～12mm
最大開口径	F1.4
視野角	水平：99°～37° 垂直：52°～21°
フォーカス制御	モータライズ
近接撮影距離	0.3m

撮影距離の目安

*注：DORIは距離の「一般的な近接度」であり、ニーズに合った正しいカメラを簡単に特定できます。DORIは検知/観察/認識/識別の基準を定義するEN 62676-4に基づいた、センサー仕様およびラボテスト結果に基づいて計算されます。

レンズ	検知	観察	認識	識別
W	47m	19m	9m	5m
T	120m	51m	26m	13m

オーディオ	
圧縮方式	非搭載
ネットワーク	
イーサネット	RJ-45 (10/100Base-T)
プロトコル	HTTP; HTTPs; TCP; ARP; RTSP; RTP; UDP; SMTP; FTP; DHCP; DNS; DDNS; PPPOE; IPv4/v6; QoS; UPnP; NTP; Bonjour; 802.1x; Multicast; ICMP; IGMP;
互換性	ONVIF, PSIA, CGI
ストリーミング方式	Unicast / Multicast
最大ユーザー アクセス数	Unicast：10 ユーザー Multicast：20 ユーザー
エッジストレージ機能	NAS インスタント記録用ローカルPC Mirco SD カード 128GB
Web ビューワー	IE, Chrome, Firefox, Safari
最大ユーザーアクセス数	Smart PSS, DSS, Easy4ip
対応スマートフォン	IOS, Android

パン/チルト/回転		
パン/チルト/回転 範囲		パン：0°～355°, チルト：0°～75° 回転：0°～355°
ビデオ		
圧縮方式		H.264+/H.264
ストリーミング能力		2ストリーム
解像度		1080P(1920x1080)/720P(1280×720) D1(704×480)/CIF(352×240)
フレームレート	メインストリーム	2M(1～30fps)
	サブストリーム	D1(1～30fps)
ビットレート制御		CBR/VBR
ビットレート	H.264	24K～8192Kbps
Day/Night		オート (ICR) / カラー / 白黒
BLC モード		BLC / HLC / WDR (120dB)
ホワイト バランス		オート/ナチュラル/街灯/屋外/マニュアル
ゲイン コントロール		オート / マニュアル
ノイズ リダクション		3D DNR
動き検出		オフ / オン (4ゾーン, 長方形)
注目画像領域		オフ / オン (4ゾーン)
電子式画像安定機能		非搭載
スマートIR		対応
デジタル ズーム		16x
画像回転 (フリップ)		0°/90°/180°/270°
ミラー		オフ / オン
プライバシー マスク		オフ / オン (4ゾーン, 長方形)
認証		
認証		CE (EN 60950:2000), UL : UL60950-1 FCC : FCC Part 15 Subpart B
インターフェース		
ビデオ インターフェース		非搭載
オーディオ インターフェース		非搭載
RS485		非搭載
アラーム		非搭載
電源		
供給電圧		DC12V, PoE (802.3af)(Class 0)
消費電力		9.75W以下
環境		
動作温度・湿度範囲		-30℃～+60℃/95%以下
保存温度・湿度範囲		-30℃～+60℃/95%以下
防水防塵性能		IP67
耐衝撃性能		IK10
構造		
筐体材質		金属
外形寸法		Φ122mm×88.9mm
正味重量		0.4kg
総重量		0.54kg

【お問合せ先】 創業昭和５６年　官公庁指名業者
防犯とIoTの設計・施工・販売・保守

トーカイセキュリティ株式会社

■ 神戸本社 〒653-0037 神戸市長田区大橋町3丁目1番13号
TEL 078-643-1901 FAX 078-643-1902

■ 堺 〒590-0078 堺市堺区南瓦町1番19号 グランビルド堺東507
TEL 072-232-6440 FAX 072-232-6430

■ 名古屋 〒464-0851 名古屋市千種区今池南29番24号 川島第１ビル
TEL 052-251-8748 FAX 052-733-0375

ホームページ

URL：http://www.tokaisecurity.net　Mail：info@tokaisecurity.net

※製品の仕様、外観は改良のため予告なく変更する場合があります