HIKVISION

# (DS-SIM6)DS-2XS6A87G1-LS/C36S80
# 8MP ソーラーSIM対応ネットワークカメラ バッテリーセット

ColorVu

AcuSense

3D DNR | 130dB WDR | IP67 | SD | H.265+

有線ネットワークや電線の敷設に適さない場所や、過酷な環境、機器の安定性が求められる場所での使用が可能です。農場、電力ケーブル、水・河川システム、石油パイプライン、重要な森林地域などの監視に使用できます。
大規模な競技会、突発的な公共活動、臨時の交通規制、都市建設などの一時的な監視の場面でも使用できます。
HIKVISION ColorVu技術は、F1.0の高度なトレンズと高性能センサーにより、24時間365日色鮮やかなカラー画像を提供します
F1.0スーパーアパーチャーは、明るい画像を生成するために、より多くの光を収集します。高度なセンサー技術は、利用可能な光の利用を大幅に向上させることができます。
ディープラーニングアルゴリズムを活用したHIKVISION AcuSense技術は、フロントエンドとバックエンドのデバイスに人と車両のターゲット分類アラームを提供します。人と車両をターゲットにしたシステムで、警報の効率と効果を大幅に向上させます。

- 3840×2160@15fpsの高解像度による高画質な映像
- 24時間365日色鮮やかな映像
- 130dB WDR技術により、強い逆光に対しても鮮明な映像
- ディープラーニングに基づき、人と車両ターゲット分類に注力
- 80W太陽光発電パネル、360WH充電式リチウム電池
- バッテリーの管理、表示、高温・低温保護、充電・放電保護対応
- LTE-TDD/LTE-FDD/WCDMA/GSM 4Gワイヤレスネットワーク伝送、マイクロSIMカード対応
- カメラ: 防水・防塵IP67
- 内蔵64GBeMMCストレージ

## ・仕様

| | |
|---|---|
| **カメラ** | |
| イメージセンサー | 1/1.2” CMOS |
| 最大解像度 | 3840×2160 |
| 最低照度 | カラー: 0.0005Lux@(F1.0、AGC ON)、白黒: 白色光使用時0Lux |
| シャッタースピード | 1～1/100,000秒 |
| **レンズ** | |
| 焦点距離&画角 | 2.8mm: 水平: 101.6° 、垂直: 52.4° 、対角線: 124°<br>4mm: 水平: 88.0° 、垂直: 47.0° 、対角線: 104.3° |
| レンズタイプ | 単焦点レンズ、2.8、4mmオプション |
| アイリスタイプ | 固定式 |
| レンズマウント | M22 |
| 絞り | F1.0 |
| **DORI** | |
| DORI | 2.8mm: D(検知): 96m、O(観察): 38m、R(認識): 19m、I(識別): 9.5m<br>4mm: D(検知): 107m、O(観察): 42m、R(認識): 21m、I(識別): 10m |
| **イルミネーター** | |
| 補助光タイプ | 白色光 |
| 白色光照射距離 | 最大30m |
| スマート補助光 | 対応 |
| **ビデオ** | |
| メインストリーム | 50Hz: 12.5fps (3840×2160、2688×1520、1920×1080、1280×720)<br>60Hz: 15fps (3840×2160、2688×1520、1920×1080、1280×720) |
| サブストリーム | 50Hz: 12.5fps (640×480、640×360)<br>60Hz: 15fps (640×480、640×360) |
| サードストリーム | 50Hz: 1fps (1280×720、640×480)<br>60Hz: 1fps (1280×720、640 × 480) |
| ビデオ圧縮 | メインストリーム: H.265<br>サブストリーム: H.264/H.265/MJPEG<br>サードストリーム: H.265/H.264<br>*パフォーマンスモード: H.265+対応メインストリーム |
| ビデオビットレート | 32Kbps～16Mbps |
| H.265タイプ | メインプロファイル |
| ビットレート制御 | CBR/VBR |
| SVC<br>(スケーラブルビデオコーディング) | H.265エンコード |
| ROI (関心領域) | メインストリームに対して4つの固定領域 |
| **オーディオ** | |
| オーディオ圧縮 | G.711/G.722.1/G.726/MP2L2/PCM/MP3/AAC-LC |
| オーディオビットレート | 64Kbps (G.711ulaw/G.711alaw)/16Kbps (G.722.1)/16Kbps (G.726)/32～192Kbps (MP2L2)/8～320Kbps (MP3)/16～64Kbps (AAC-LC) |
| オーディオサンプリングレート | 8kHz/16kHz/32kHz/44.1kHz/48kHz |

| | |
|---|---|
| 環境ノイズフィルタリング | 対応 |
| **ネットワーク** | |
| 同時ライブビュー | 最大6チャンネル |
| API | オープンネットワークビデオインターフェース（プロファイルS、プロファイルG、プロファイルT）、ISAPI、SDK、ISUP |
| プロトコル | TCP/IP, ICMP, HTTP, HTTPS, FTP, DHCP, DNS, DDNS, RTP, RTSP, RTCP, NTP, UPnP, SMTP, SNMP, IGMP, 802.1X, QoS, IPv6, UDP, Bonjour, SSL/TLS, WebSocket, WebSockets |
| ユーザー/ホスト | 最大32ユーザー、3ユーザーレベル: 管理者、オペレーター、ユーザー |
| セキュリティ | パスワード保護、複雑なパスワード、HTTPS暗号化、802.1X認証（EAP-TLS、EAP-LEAP、EAP-MD5）、透かし、IPアドレスフィルター、HTTP/HTTPSの基本認証とダイジェスト認証、オープンネットワークビデオインターフェースのWSSEとダイジェスト認証、HTTPS経由のRTP/RTSP、タイムアウト設定の制御、TLS 1.2、TLS 1.3 |
| ネットワークストレージ | NAS（NFS、SMB/CIFS）、ANR（自動ネットワーク補充）<br>ハイエンドなHIKVISIONメモリーカードとともに、メモリーカードの暗号化、正常性の検知対応 |
| クライアント | Hik-Connect（プロアクティブモードも対応）、Hik-central Professional |
| Webブラウザ | 要プラグインライブビュー: IE 10+<br>非プラグインライブビュー: Chrome 57.0+, Firefox 52.0+<br>ローカルサービス: Chrome 57.0+, Firefox 52.0+ |
| **モバイル通信** | |
| SIMカードタイプ | MicroSIM |
| 周波数 | DS-2XS6A87G1-LS/C32S80: LTE-TDD: Band38/40/41<br>LTE-FDD: Band1/3/5/7/8/20/28 WCDMA: Band1/5/8<br>GSM: 850/900/1800MHz<br><br>DS-2XS6A87G1-LS/C32S80 (US):<br>LTE-FDD: Band2/4/5/12/13/66/71 WCDMA: Band2/4/5<br><br>DS-2XS6A87G1-LS/C32S80 (LA): LTE-TDD: Band38/40<br>LTE-FDD: Band1/2/3/4/5/7/8/12/17/28/66 WCDMA: Band1/2/3/4/5/8<br>GSM: 850/900/1800/1900MHz<br><br>DS-2XS6A87G1-LS/C32S80 (JP): LTE-TDD: Band41<br>LTE-FDD: Band1/3/8/11/18/19/21/26/28<br>WCDMA: Band1/6/8/19 |
| 規格 | DS-2XS6A87G1-LS/C32S80: LTE-TDD/LTE-FDD/WCDMA/GSM<br>DS-2XS6A87G1-LS/C32S80 (US): LTE-FDD/WCDMA<br>DS-2XS6A87G1-LS/C32S80 (LA): LTE-TDD/LTE-FDD/WCDMA/GSM<br>DS-2XS6A87G1-LS/C32S80 (JP): LTE-TDD/LTE-FDD/WCDMA |
| **画像** | |
| WDR（ワイドダイナミックレンジ） | 130dB |
| デイ/ナイト切り替え | デイ、ナイト、オート、スケジュール |
| 画像補正 | BLC（逆光補正）、HLC（ハイライト補正）、3D DNR（デジタルノイズリダクション）、デフォッグ |

| | |
|---|---|
| 画像パラメータスイッチ | 対応 |
| 画像設定 | 彩度、明るさ、コントラスト、シャープネス、ゲイン、ホワイトバランス<br>クライアントソフトウェアまたはWebブラウザによって調整可能 |
| SNR | ≥52dB |
| プライバシーマスク | 4エリア設定可能 |
| **インターフェース** | |
| RS-485 | 1 RS-485 (半二重、外部バッテリーに接続) |
| オーディオ | 1入力 (ライン入力)、最大入力振幅: 3.3Vp-p、入力インピーダンス: 4.7KΩ、<br>インターフェースタイプ: 非平衡<br>1出力 (ライン出力)、最大出力振幅: 3.3Vp-p、出力インピーダンス: 100Ω、<br>インターフェースタイプ: 非平衡 |
| アラーム | 1入力(秒)、1出力(秒) (最大DC12V、1A) |
| 搭載ストレージ | 最大256GBmicroSDカード対応内蔵メモリーカードスロット<br>64GB内蔵eMMCストレージ |
| リセットキー | 対応 |
| イーサネットインターフェース | 1 RJ45 10M/100M 自己適応型イーサネットポート |
| 電源出力 | DC12V、最大1000mA |
| **イベント** | |
| 基本イベント | 動体検知、ビデオ改ざんアラーム、例外 (ネットワーク切断、IPアドレス競合、不正ログイン、HDDエラー) |
| スマートイベント | ラインクロス検知、侵入検知、領域侵入検知、領域退出検知、置き忘れ物検知、物体除去検知、シーンチェンジ検知、顔検知<br>*スマートイベントはパフォーマンスモードのみ対応 |
| リンケージ | FTP/NAS/メモリーカードへのアップロード、監視センターへの通知、電子メールの送信、トリガー録画、トリガーキャプチャ、トリガーアラーム出力、可聴警告 |
| **全般** | |
| 電源 | DC12V±20%、4芯M8防水コネクター<br>1. 待機時消費電力: 53mW<br>2. 24時間の平均消費電力: 2W (4G通信は除く)<br>3. 最大消費電力: 3.2W |
| 材質 | フロントカバー: 金属、本体: 金属、金具: 金属 |
| 寸法 | 882.6×706.3×760mm (34.8”×27.8”×30.0”) (組立完了後のカメラ最大サイズ) |
| 重量 | 約30.2kg (66.5lb.) |
| 保管環境 | -20℃～60℃ (-4°F～140°F)、湿度: 95%以下 (結露しないこと) |
| 動作環境 | -20℃～60℃ (-4°F～140°F)、湿度: 95%以下 (結露しないこと) |
| 言語 | 33言語<br>英語、ロシア語、エストニア語、ブルガリア語、ハンガリー語、ギリシャ語、ドイツ語、イタリア語、チェコ語、スロバキア語、フランス語、ポーランド語、オランダ語、ポルトガル語、スペイン語、ルーマニア語、デンマーク語、スウェーデン語、ノルウェー語、フィンランド語、クロアチア語、スロベニア語、セルビア語、韓国語、繁体字中国語、タイ語、ベトナム語、日本語、ラトビア語、リトアニア語、ポルトガル語(ブラジル)、ウクライナ語 |
| 一般機能 | バンディング防止、ハートビート、ミラー、プライバシーマスク、フラッシュログ、電子メールによるパスワードリセット、ピクセルカウンター |

| バッテリー | |
|---|---|
| バッテリータイプ | リチウム |
| 容量 | 360WH (各バッテリー90WH) |
| バッテリー電圧 | 10.8V |
| 最大出力電圧 | 12.6V |
| 動作環境 | 充電: -20℃～45℃ (-4°F～113°F)<br>放電: -20℃～60℃ (-4°F～140°F) |
| バッテリー寿命 | 500サイクル以上 |
| バッテリー重量 | 約3.3kg (7.3lb) |
| 拡張寸法 | 221×84×37.3mm (8.7”×3.3”×1.5”) |
| **承認** | |
| EMC | CE-EMC (EN 55032: 2015, EN 61000-3-2:2019, EN 61000-3-3: 2013+A1:2019, EN 50130-4: 2011+A1: 2014);<br>RCM (AS/NZS CISPR 32: 2015);<br>FCC (47 CFR Part 15, Subpart B); IC (ICES-003: Issue 7) |
| RF | CE: CE-RED (EN 301908-1,EN 301908-2,EN 301908-13, EN 301511,EN 301489-1,EN 301489-52,EN 62133);<br>ICASA: same as CE-RED<br>FCC ID (47 CFR Part15 Subpart C);<br>IC ID (RSS-132 Issue 3, RSS-133 Issue 6, RSS-139 Issue 3, RSS-130 Issue 2, RSS-102 Issue 5);<br>MIC (Article 49-6-4 and 49-6-5 the relevant articles and MIC Notice No. 1299 of the Ordinance Regulating Radio Equipment) |
| 安全性 | CB (IEC 62368-1:2014+A11)<br>CE-LVD (EN 62368-1:2014/A11:2017) LOA (IEC/EN 60950-1) |
| 環境性 | CE-RoHS (2011/65/EU); WEEE (2012/19/EU);<br>Reach (Regulation (EC) No 1907/2006) |
| 保護等級 | カメラ: 防水・防塵IP67 (IEC 60529-2013)<br>耐風性12レベル |

## ・代表的な用途

HIKVISION製品は、耐腐食性能に応じて3つのレベルに分類されます。
以下の説明を参考に、使用環境に応じて使用してください。
このモデルに特定の耐腐食保護はありません。

| レベル | 説明 |
|---|---|
| トップレベルの保護 | 専門的な耐腐食保護が必須な領域で使用するためのもの<br>使用例: 海岸線、ドック、化学プラントなど |
| 適度な保護 | 適度に耐腐食保護の要求がある領域で使用するためのもの<br>使用例: 海岸線から約2km離れた沿岸部、酸性雨の影響を受けている地域など |
| 保護なし | 特定の耐腐食保護を必要としない領域で使用するためのもの |

## ・寸法

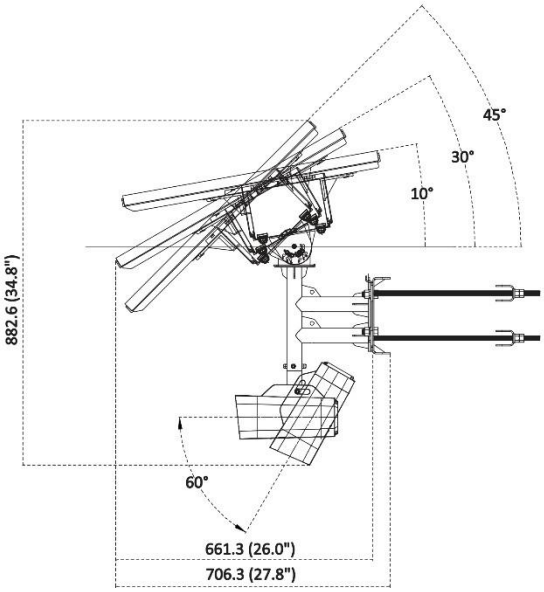


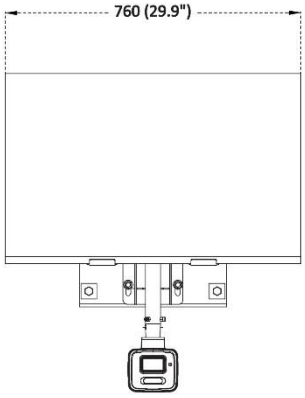


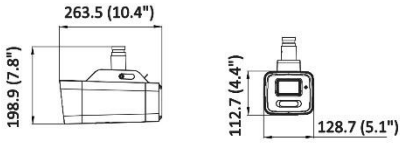


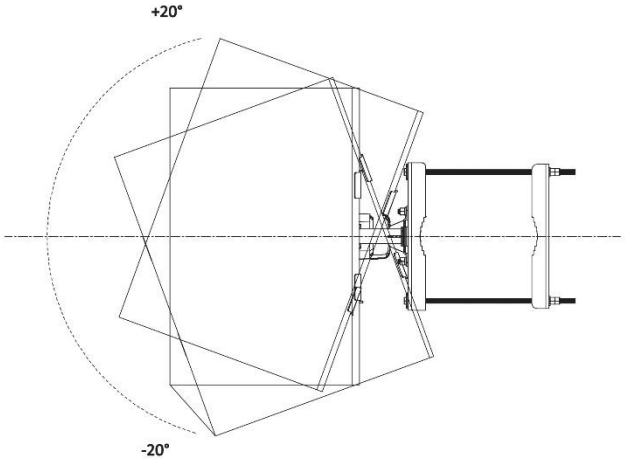


Pole Mount

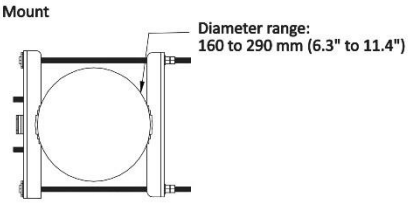


Unit: mm (inch)


**Headquarters**
No.555 Qianmo Road, Binjiang District,
Hangzhou 310051, China
T +86-571-8807-5998
www.hikvision.com



革新性と独自性を貫く

security innovation
TOKAISECURITY

ホームページ

創業1981年　ISO9001 認証取得
建設業許可取得・全省庁統一資格取得
防犯システムの設計・施工・販売

トーカイセキュリティ株式会社

■ 神戸本社　〒653-0037 神戸市長田区大橋町3丁目1番13号
TEL 078-643-1901　FAX 078-643-1902

■ 堺　〒590-0078 堺市堺区南瓦町1番19号　グランビルド堺東507
TEL 072-232-6440　FAX 072-232-6430

■ 名古屋　〒464-0851 名古屋市千種区今池南29番24号　川島第1ビル 3A
TEL 052-251-8748　FAX 052-733-0375

■ 東京　〒104-0061 東京都中央区銀座1丁目15-13 VORT 銀座 residence 207
東京支店2023年1月3日OPEN　TEL 03-6271-0760

URL：https://www.tokaisecurity.net　Mail：info@tokaisecurity.net

Follow us on social media to get the latest product and solution information.

Hikvision　HikvisionHQ　HikvisionHQ　Hikvision_Global　Hikvision Corporate Channel　hikvisionhq

©Hikvision Digital Technology Co., Ltd. 2022 | Data subject to change without notice |