LPガス用 SH1371

ご注文名／ガス当番　SH1371　［取扱商品：Panasonic製］

価格表／410

ガス漏れを素早くキャッチ、ブザーと接点出力で即時にお知らせ

主な特長

- ●ガス器具より4m以内、床面より30cm以内に取り付けます。
- ●ガス漏れを検知すると即時にブザー鳴動でお知らせ。ガスがなくなると自動復帰回路によりブザー鳴動も止まります。
- ●警報時、無電圧接点を出力しますので、各種送信機・コントローラに接続できます。

●選択ポイント

ガス漏れを検知する、LPガス用の警報器です。

製品仕様

外形寸法図

単位：mm

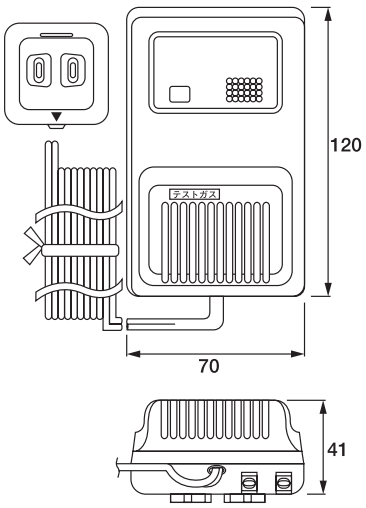

取付場所

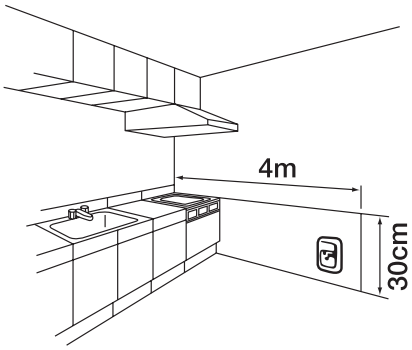

仕　様

品名	ガス当番
品番	SH1371
対象ガス	液化石油ガス （LPガス、プロパンガス）
電源	AC100V 50/60Hz
消費電力	監視時2W 警報時4W
接点出力	無電圧a接点DC30V 1A AC30V 0.3A
警報音量	70dB/m以上
使用温度範囲	-10℃～+40℃
質量	約300g