HIKVISION

DS-2XS6A87G1-L/C32S80(No battery)

4K ColorVu 固定式バレット ソーラーパワー 4G ネットワークカメラキット

ColorVu

AcuSense

3D DNR | WDR | BLC | H.265+ | IP67 | SD

有線ネットワークや電線の敷設に適さない場所や、環境が厳しく機器の安定性が要求される場面での利用が可能です。農場、電力ケーブル、水・河川システム、石油パイプライン、重要な森林地帯のモニタリングに使用することができます。　また、大規模な競技会、突発的な公共活動、臨時の交通規制、都市建設などの一時的な監視シーンにも使用できます。Hikvision ColorVuテクノロジーは、F1.0先進レンズと高性能センサーにより、24時間365日、鮮やかで色彩豊かな画像を提供します。F1.0スーパーアパーチャーは、より多くの光を集め、明るい画像を生成します。高度なセンサー技術により、利用可能な光の利用を大幅に向上させることができます。深層学習アルゴリズムによって強化されたHikvision AcuSense技術は、フロントエンドおよびバックエンドのデバイスに人間と車両のターゲット分類アラームをもたらす。このシステムは、人間と車両のターゲットに焦点を当て、アラームの効率と効果を大幅に向上させます。

- 解像度8MP@15fpsの高画質映像
- 24時間365日カラフルな映像
- 120dBのWDR技術により、強い逆光に対しても鮮明な画像を実現
- ディープラーニングに基づく人物・車両ターゲット分類に注目
- 80W太陽光パネル、30Ah充電式リチウム電池（電池は別途注文してください）
- バッテリー管理、バッテリー表示、バッテリー高温・低温保護、充電・放電保護、ローバッテリースリープ保護、リモートウェイクアップに対応
- LTE-TDD/LTE-FDD/WCDMA/GSM 4Gワイヤレスネットワーク伝送、サポートマイクロSIMカード
- カメラ 防水・防塵性能（IP67）
- 64GBのeMMCストレージを内蔵

▪ 仕様

カメラ	
イメージセンサー	1/1.2型 プログレッシブスキャン CMOS
最低照度	カラー：0.0005Lux @（F1.0、AGC ON）、モノクロ：0Lux（白色光使用時）
最大解像度	3840 × 2160
シャッタータイム	1秒～1/100,000秒
レンズ	
焦点距離/視野角	2.8mm、水平方向視野：101.6° 、垂直方向視野：52.4° 、対角方向視野：124°
レンズタイプ	2.8mm固定焦点レンズ
アイリスタイプ	固定
絞り	F1.0
レンズマウント	M20
DORI	
DORI	2.8 mm: 検出: 44 m, 観察: 17.5 m, 認識: 9 m, 識別: 4.5 m
照明器具	
補助光源タイプ	白色光
補光範囲	最大30m
スマート機能	対応
ビデオ	
メインストリーム	50 Hz: 12.5 fps (3840 × 2160, 2688 × 1520, 1920 × 1080, 1280 × 720) 60 Hz: 15 fps (3840 × 2160, 2688 × 1520, 1920 × 1080, 1280 × 720)
サブストリーム	50 Hz: 12.5 fps (640 × 480, 640 × 360) 60 Hz: 15 fps (640 × 480, 640 × 360)
圧縮方式	メインストリーム：H.265 サブストリーム：H.265/MJPEG フルパワーモード：メインストリームはH.265+に対応
ビデオビットレート	32 Kbps～16 Mbps
H.265タイプ	メインプロフィール
ビットレート制御	CBR/VBR
スケーラブルビデオコーディング（SVC）	H.265エンコーディング
関心領域(ROI)	メインストリームの4つの固定リージョン
ネットワーク	
同時ライブビュー	最大6チャンネル
API	Open Network Video Interface (Profile S, Profile G, Profile T)、ISAPI、SDK、ISUP
プロトコル	TCP/IP, ICMP, HTTP, HTTPS, FTP, DHCP, DNS, DDNS, RTP, RTSP, RTCP, NTP,UPnP, SMTP, SNMP, IGMP, 802.1X, QoS, IPv6, UDP, Bonjour, SSL/TLS
ユーザー／ホスト	最大32ユーザー 3つのユーザーレベル：管理者、オペレーター、ユーザー
セキュリティ	パスワード保護、複雑なパスワード、HTTPS暗号化、802.1X認証（EAP-MD5）、ウォーターマーク、IPアドレスフィルター、HTTP/HTTPSの基本認証とダイジェスト認証、Open Network Video InterfaceのWSSEとダイジェスト認証、HTTPS上のRTP/RTSP、制御タイムアウト設定、TLS1.2

ネットワークストレージ	NAS (NFS、SMB/CIFS)、ネットワーク自動補充(ANR) ハイエンドなヒビジョンメモリカードとともに、メモリーカードの暗号化、健康状態の検知をサポートします。
クライアント	Hik-Connect(ローパワーモードも対応)、Hik-central Professional
Webブラウザ	プラグインが必要のライブビュー:IE10以上 プラグイン不要のライブビュー:Chrome 57.0以上、Firefox 52.0以上 ローカルサービス クローム57.0以上、ファイヤーフォックス52.0以上
モバイル通信	
SIMカードタイプ	MicroSIM
周波数	DS-2XS6A87G1-L/C32S80: LTE-TDD: Band38/40/41 LTE-FDD: Band1/3/5/7/8/20/28 WCDMA: Band1/5/8 GSM: Band3/5/8 DS-2XS6A87G1-L/C32S80 (US): LTE-FDD: Band2/4/5/12/13/17/66/71 WCDMA: Band2/4/5 DS-2XS6A87G1-L/C32S80 (LA): LTE-TDD: Band38/40 LTE-FDD: Band1/2/3/4/5/7/8/12/17/20/28/66 WCDMA: Band1/2/3/4/5/8 GSM: Band2/3/5/8 DS-2XS6A87G1-L/C32S80 (JP): LTE-TDD: Band41 LTE-FDD: Band1/3/8/11/18/19/21/26/28 WCDMA: Band1/8
スタンダート	DS-2XS6A87G1-L/C32S80: LTE-TDD/LTE-FDD/WCDMA/GSM DS-2XS6A87G1-L/C32S80 (US): LTE-FDD/WCDMA DS-2XS6A87G1-L/C32S80 (LA): LTE-TDD/LTE-FDD/WCDMA/GSM DS-2XS6A87G1-L/C32S80 (JP): LTE-TDD/LTE-FDD/WCDMA
イメージ	
(WDR) ワイドダイナミックレンジ	120 dB
デイ/ナイトスイッチ	デイ、ナイト、オート、スケジュール
画像補正	BLC, HLC, 3D DNR
画像パラメータスイッチ	対応
画像設定	彩度、輝度、コントラスト、シャープネス、ゲイン、ホワイトバランスは、クライアントソフトウェアまたはWebブラウザで調整可能です。
SNR	≥ 52 dB
プライバシーマスク	4つのプログラム可能なポリゴンプライバシーマスク
インターフェース	
RS-485	1 RS-485(半二重)

搭載ストレージ	メモリカードスロット内蔵、microSDカード対応、最大256GBまで対応。 64GBのeMMCストレージを内蔵
リセットキー	対応
イーサネットインターフェース	RJ45 10M/100M自己適応型イーサネットポート×1
イベント	
基本イベント	モーション検知、ビデオ改ざんアラーム、例外（ネットワーク切断、IPアドレス競合、不正ログイン、HDDフル、HDDエラー）
スマートイベント	ラインクロス検知、最大4地域まで設定可能 侵入検知、最大4地域まで設定可能 領域入口検出、最大4領域まで設定可能 退出検知、最大4地域まで設定可能 無人手荷物検知、最大4地域まで設定可能 物体除去検知、最大4地域まで設定可能 スマートイベントはフルパワーモード時のみサポートされます
連動方式	FTP/NAS/メモリカードへのアップロード、監視センターへの通知、メール送信、録画トリガー、キャプチャトリガー
全般	
電源	DC12V±20%、φ5.5mm同軸電源プラグ 1. 待機時消費電力。53mW 2. 24時間の平均消費電力：2W（4G通信は除く）。 3. 最大消費電力。3.2 W
材質	フロントカバー：金属、本体：金属、ブラケット：金属
寸法	829.9 × 696.3 × 760 mm （32.7 × 27.4 × 30インチ）（カメラ完全組立後の最大外形寸法）
パッケージ寸法	862 × 292 × 765 mm (33.9″ × 10.3″ × 30.1″)
重量	約25.4kg（56.0ポンド）
パッケージ重量を含む	約30.1kg（66.3ポンド）
保管条件	-20 ° C ～ 60 ° C (-4 ° F ～ 131 ° F)。湿度 95%以下（結露しないこと）
起動/動作条件	-20 ° C ～ 60 ° C (-4 ° F ～ 131 ° F)。湿度 95%以下（結露しないこと）
言語	33カ国語 英語、ロシア語、エストニア語、ブルガリア語、ハンガリー語、ギリシャ語、ドイツ語、イタリア語、チェコ語、スロバキア語、フランス語、ポーランド語、オランダ語、ポルトガル語、スペイン語、ルーマニア語、デンマーク語、スウェーデン語、ノルウェー語、フィンランド語、クロアチア語、スロベニア語、セルビア語、韓国語、中国語繁体字、タイ語、ベトナム語、日本語、ラトビア語、リトアニア語、ポルトガル語（ブラジル）、ウクライナ語
機能全般	アンチフリッカー、ハートビート、ミラー、プライバシーマスク、フラッシュログ、電子メールによるパスワードリセット、ピクセルカウンター
バッテリー	
バッテリータイプ	リチウム *電池は別途注文してください。
容量	30 Ah
最大 最大出力電圧	12.6 V
バッテリー電圧	10.8 V

動作温度	充電:-20 ° C ～ 45 ° C (-4 ° F ～ 131 ° F) 放電:-20 ° C ～ 60 ° C (-4 ° F ～ 140 ° F)
バッテリー寿命	500サイクル以上
バッテリー重量	Approx. 3.3 kg (7.3 lb.)
寸法	236 × 154 × 80 mm (9.3″ × 6.1″ × 3.2″)
承認	
EMC	CE-EMC (EN 55032: 2015, EN 61000-3-2:2019, EN 61000-3-3: 2013+A1:2019, EN 50130-4: 2011+A1: 2014); RCM (AS/NZS CISPR 32: 2015); FCC (47 CFR Part 15, Subpart B); IC (ICES-003: Issue 7)
RF	CE: CE-RED (EN 301908-1,EN 301908-2,EN 301908-13, EN 301511,EN 301489-1,EN 301489-52,EN 62133); ICASA: same as CE-RED FCC ID (47 CFR Part15 Subpart C); IC ID (RSS-132 Issue 3, RSS-133 Issue 6, RSS-139 Issue 3, RSS-130 Issue 2, RSS-102 Issue 5); MIC (Article 49-6-4 and 49-6-5 the relevant articles and MIC Notice No. 1299 of the Ordinance Regulating Radio Equipment)
安全性	CB (IEC 62368-1:2014+A11) CE-LVD (EN 62368-1:2014/A11:2017) LOA (IEC/EN 60950-1)
環境性	CE-RoHS (2011/65/EU)。 WEE (2012/19/EU)。 リーチ (規則 (EC) No 1907/2006)
保護等級	カメラ IP67 (IEC 60529-2013) 耐風性 12レベル

・代表的なアプリケーション

Hikvision製品は、耐腐食性能により3つのレベルに分類されます。以下の説明を参考に、使用環境に応じて選択してください。

MODERATE SPECIFIC PROTECTION(中程度の防錆力)です。

レベル	内容
高レベル保護	このレベルのHikvision製品は、専門的な防錆対策が必要な場所で使用するために装備されています。典型的なアプリケーションシナリオは、海岸線、埠頭、化学工場などです。
中レベル保護	このレベルのHikvision製品は、防錆の要求が中程度の地域で使用するために装備されています。代表的なアプリケーションシナリオとしては、海岸線から約2km離れた沿岸部や酸性雨の影響を受ける地域などが挙げられます。
保護なし	このレベルのHikvision製品は、特定の防錆を必要としない領域で使用するために装備されています。

・寸法

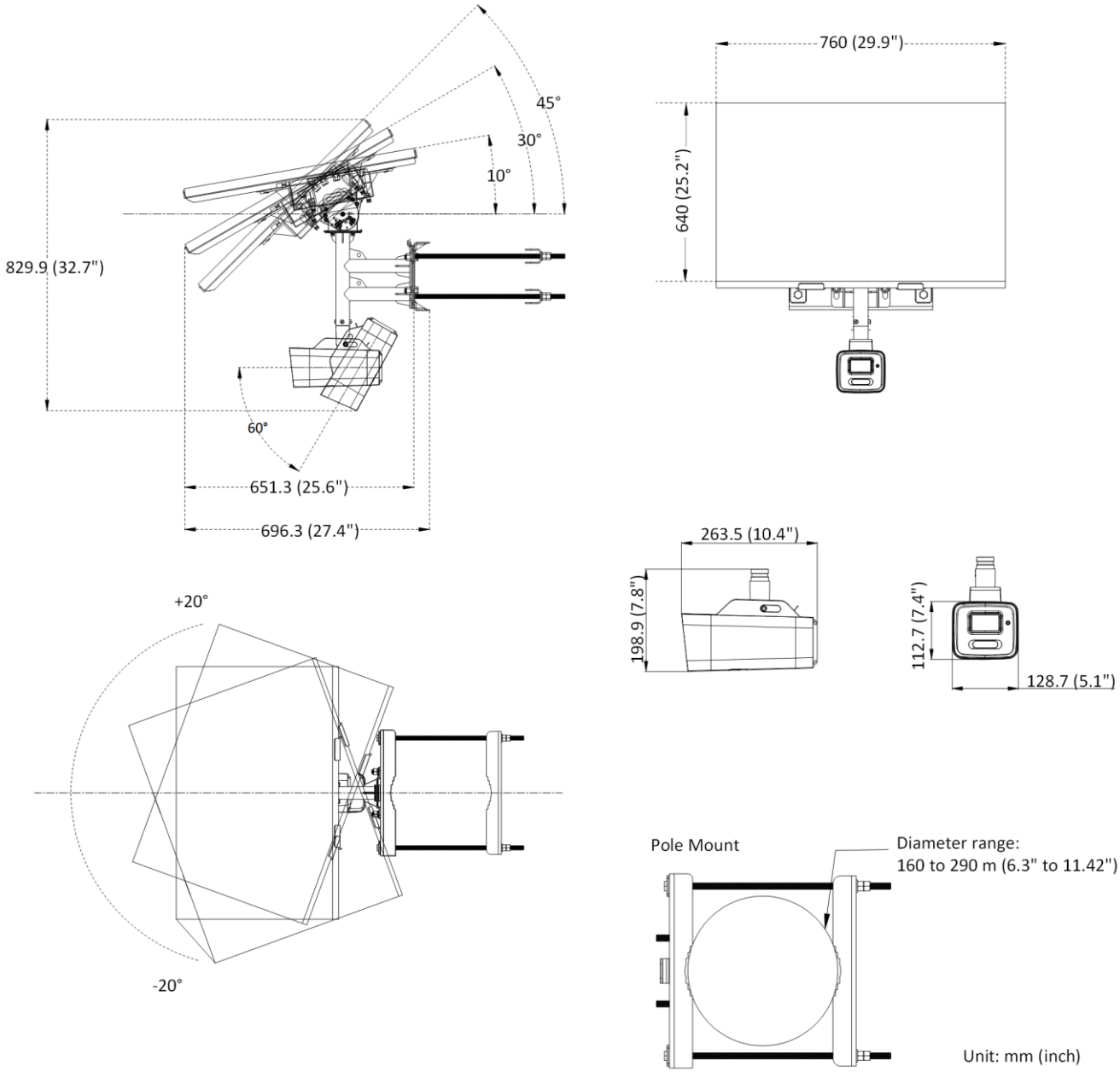

・アクセサリー

DS-2FSCH30 リチウムバッテリー

【販売会社】

革新性と独自性貫く

security innovation
TOKAISECURITY

ISO 9001 認証取得
G-CERT
SYSTEM SERVICE
ISO 9001:2015

創業1981年
建設業許可取得・全省庁統一資格取得
防犯システムの設計・施工・販売

トーカイセキュリティ株式会社

■ 神戸本社 〒653-0037 神戸市長田区大橋町3丁目1番13号
TEL 078-643-1901 FAX 078-643-1902

■ 堺 〒590-0078 堺市堺区南瓦町1番19号 グランビルド堺東507
TEL 072-232-6440 FAX 072-232-6430

■ 名古屋 〒464-0851 名古屋市千種区今池南29番24号 川島第1ビル 3A
TEL 052-251-8748 FAX 052-733-0375

■ 東京 〒104-0061 東京都中央区銀座1丁目15-13 VORT 銀座 residence207 号室
東京支店2023年1月3日OPEN TEL 03-6271-0760

URL：https://www.tokaisecurity.net Mail：info@tokaisecurity.net