ワンケーブル(電源重畳方式)4メガピクセル AHDボックス型カメラ

NSC-AHD900VPU-4M

特 長

- WDR機能搭載で、逆光等の明暗差が大きな場所でも鮮明な映像を映し出します
- デュアルモード電源採用で、ワンケーブル(電源重畳方式)としてはもちろんDC12Vアダプタからの電源供給も可能です
- 最大300mの長距離配線に対応します
- ビデオ出力が可能で、画角調整に利用出来ます

※配線距離、配線ケーブルの種類によって映像が劣化する場合があります

■ 仕 様

項 目	NSC-AHD900VPU-4M
イメージセンサー	1/3″ 4M Omnivision CMOS
解像度	AHD:2560×1440(4MP)、CVBS:960×480(960H)
レンズマウント	C/CSマウント(CSマウント・マニュアルアイリスレンズ付属)f=2.8～12mm/F=1.6
撮影範囲	水平107.5° ×垂直59.6° ～水平35.4° ×垂直20.2°
S/N比	52dB以上(AGC off)
赤外線LED	–
赤外線照射距離	–
被写体最低照度	カラー時:1.0Lux、モノクロ時:0.5Lux カラー感度アップ時:0.5Lux、モノクロ感度アップ時:0.15Lux
シャッター速度	1/30(25)～1/50,000
ICR機能	有
OSD機能	有
デイナイト機能	有(Auto/Color/B&W/EXT)
WDR	有(DWDR)
フリッカレス機能	有
ノイズリダクション機能	有
アナログ映像出力	有(OSDボタンによるAHD/アナログ切替)
オーディオ	–
防水機能	–
耐衝撃機能	–
電源	デュアルモード(電源重畳方式:NSE904/908AVP-Uより供給、DC12V±30%)
消費電力	2W
消費電流	160mA
動作可能周囲環境	-10～+50度、湿度最大95%
外形寸法	63(幅)×55(高)×120(奥)mm
重量	310g

■寸法図

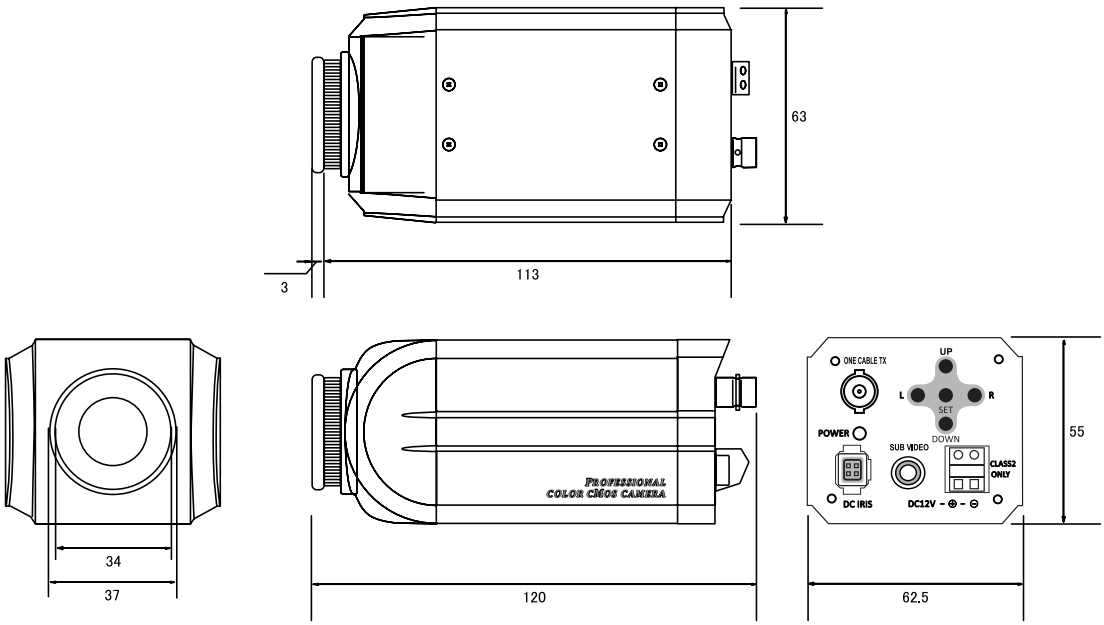
63
113
3
34
37
120
PROFESSIONAL
COLOR CMOS CAMERA
ONE CABLE TX
UP
L
R
SET
DOWN
POWER
SUB VIDEO
CLASS2
ONLY
DC IRIS
DC12V
55
62.5

単位：mm