2.0M AHD赤外照明付ドームカメラ

SVA501

AHD/NTSCアナログの切替えに対応

SVA501の特長

- ＦＵＬＬ HDの高解像度映像。
- 赤外照明投光距離１５ｍ。
- 最大４箇所のプライバシーマスキング機能搭載。
- 昼間は鮮明なカラー映像、夜間は赤外照明による暗視映像。
- フリッカレス、逆光補正、ＨＬＣ（高輝度抑制）、
  Ｄ-ＷＤＲ機能搭載。
- ３軸構造により壁付け等にも対応可能。
  ※壁付用ブラケットＳＶＷ２０（別売）
- ＩＰ６６の防水構造により屋外での使用が可能。

ATSUMI

2.0M AHD赤外照明付ドームカメラ SVA501

■寸法図

（単位: mm）

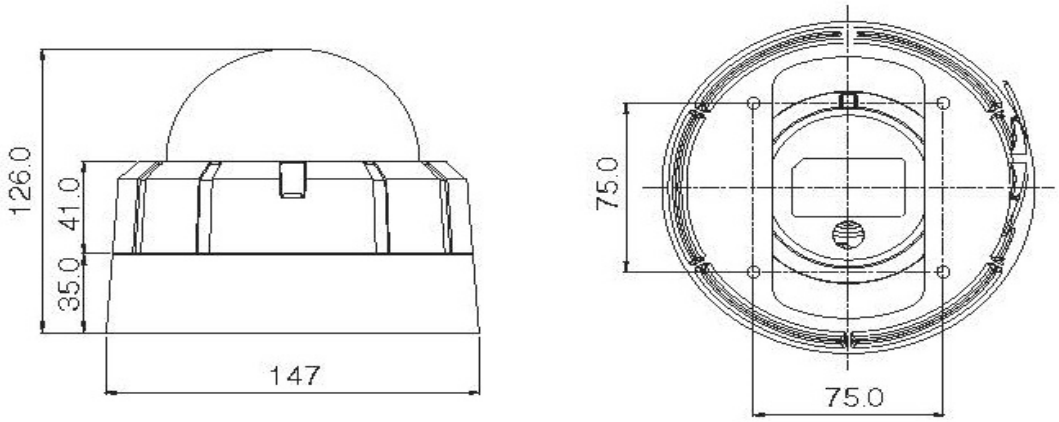

■製品仕様

撮像素子	1／3インチCMOSセンサ
有効画素数	212万画素
解像度	1920×1080
フレームレート	1280× 720p：30／25 fps 1920×1080p：30／25 fps
映像出力	AHD/NTSCアナログ映像出力 ：BNCコネクタ AHD/NTSCアナログ映像出力（確認用）：RCAコネクタ
S／N比	50dB以上（AGC Off）
ホワイトバランス	AUTO／ONE PUSH／MANUAL／INDOOR／OUTDOOR
フリッカレス	ON／OFF
逆光補正	ON／OFF
D－WDR	ON／OFF
AGC	ON／OFF
プライバシーマスキング	最大4箇所
デイナイト切替	自動／カラー固定／白黒固定
レンズ	f＝2．8～12mm F1．4 オートアイリス
画角	水平100°～34° 垂直56°～19°
最低被写体照度	0Lux（赤外照明ON時）
照射距離	15m（最大）
電源電圧	DC10．8～13．2V
消費電流	450mA（最大）
使用温度範囲	－10℃～＋50℃
設置場所	屋内/屋外（IP66）
外形寸法	φ147×H126mm
質量	約1080g

●本製品は盗難防止機器ではありません。お客様の充分な管理体制の下に本製品をご使用されるようお願い致します。
盗難などの損害については責任を負いかねますのでご了承下さい。
●製品の色は印刷のため実際と多少異なる場合があります。
●仕様・デザインなどは改良のため予告なく変更することがありますのでご了承下さい。

ATSUMI 映像監視・出入管理・防犯機器
アツミ電氣株式会社

営業本部 〒431-2103 静岡県浜松市北区新都田4-2-2 TEL.053-428-4111㈹ FAX.053-428-4110
札幌営業所 〒060-0001 札幌市中央区北一条西7-4-2 TEL.011-280-1171㈹ FAX.011-280-1170
東京支店 〒101-0054 東京都千代田区神田錦町1-21-1 TEL.03-5217-1171㈹ FAX.03-5217-1170
浜松営業所 〒431-2103 静岡県浜松市北区新都田4-2-2 TEL.053-428-4111㈹ FAX.053-428-4110
名古屋営業所 〒462-0844 名古屋市北区清水4-15-1 TEL.052-914-1171㈹ FAX.052-914-1154
大阪営業所 〒530-0055 大阪市北区野崎町7-8 TEL.06-6364-8131㈹ FAX.06-6364-8133
福岡営業所 〒812-0016 福岡市博多区博多駅南1-7-22 TEL.092-412-3888㈹ FAX.092-412-3368